ROTULOWCOST

Banderola sin iluminación

CARACTERÍSTICAS TÉCNICAS:

- Perfles de aluminio lacado blanco o bruto.
- Placa de aluminio compuesto de 3 mm.
- Vinilo impreso en impresión digital con tintas solventes resistente al exterior.

LEYENDA			
A	TORNILLOS CON PALOMILLAS	B	PLACA DE ALUMINIO COMPUESTO 3 MM. (de metacrilato 3 mm en las medidas 75x50 cm y 50x75 cm)
C	PERFIL DE ALUMINIO "T"		
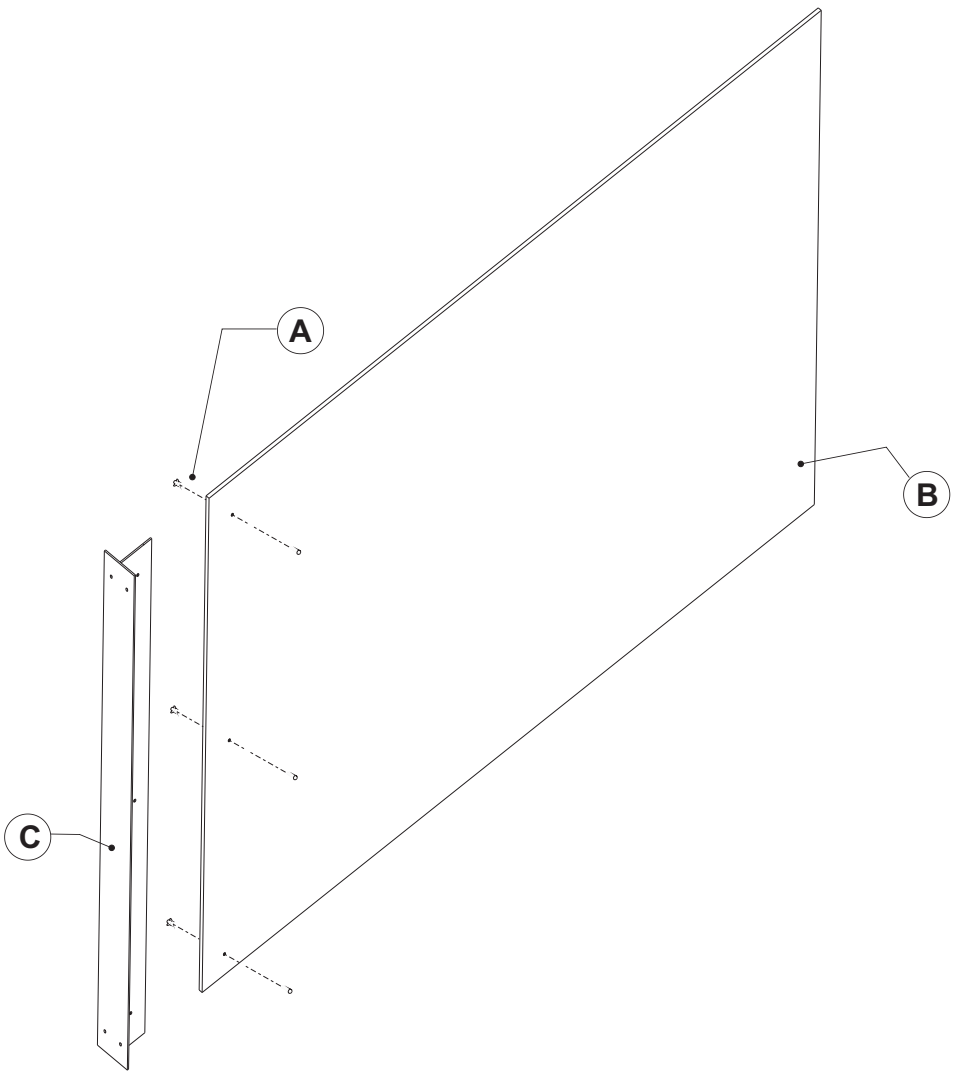
ESQUEMA TECNICO: